О Т З Ы В

на автореферат диссертации **Завацки Станислава**
«Научные основы управления режимами бурения геологоразведочных скважин буровыми установками с модернизированным гидравлическим механизмом подачи», представленной на соискание учёной степени кандидата технических наук по специальности 25.00.14 – Технология и техника геологоразведочных работ.

Диссертационная работа посвящена вопросам управления режимами бурения геологоразведочных скважин буровыми установками с модернизированным гидравлическим механизмом подачи и потому является актуальной.

Наиболее важными, с нашей точки зрения, представляются следующие результаты проведённых автором исследований:

- методика прогнозирования значений механической скорости бурения с учётом режима движения рабочей жидкости гидропривода через элементы аппаратуры управления механизма подачи буровой установки;

- рекомендации по проектированию параметров режимов бурения геологоразведочных скважин с учётом гидродинамических характеристик результатов расхода рабочей жидкости гидропривода.

Все научные положения диссертации достаточно обоснованы и возражений не вызывают.

В целом диссертация представляет собой самостоятельную законченную работу, в которой даётся решение актуальной научной задачи - повышение эффективности разведочного бурения на основе научных основ управления режимами бурения.

Рассматриваемая работа отвечает требованиям ВАК РФ, предъявляемым к кандидатским диссертациям, соответствует научной специальности 25.00.14 – технология и техника геологоразведочных работ, а её автор Завацки Станислав заслуживает присуждения учёной степени кандидата технических наук.

Начальник производства
отдела геологоразведочных технологий
АО «Тульское НИГП» Н.Е. Борисов

Подпись Н.Е. Борисова
заверяю
Старший инспектор по кадрам Н.В. Каревская

Акционерное общество «Тульское научно-исследовательское геологическое предприятие» Российская Федерация, г.Тула ОГРН 1077107000970 АО «Тульское НИГП» ОТДЕЛ КАДРОВ

300026, г. Тула, ул. Скуратовская 98
АО «ТУЛЬСКОЕ
НАУЧНО-ИССЛЕДОВАТЕЛЬСКОЕ
ГЕОЛОГИЧЕСКОЕ ПРЕДПРИЯТИЕ»
(АО «ТУЛЬСКОЕ НИГП»), Тел.8(4872) 30-04-27,
nigptula@mail.ru

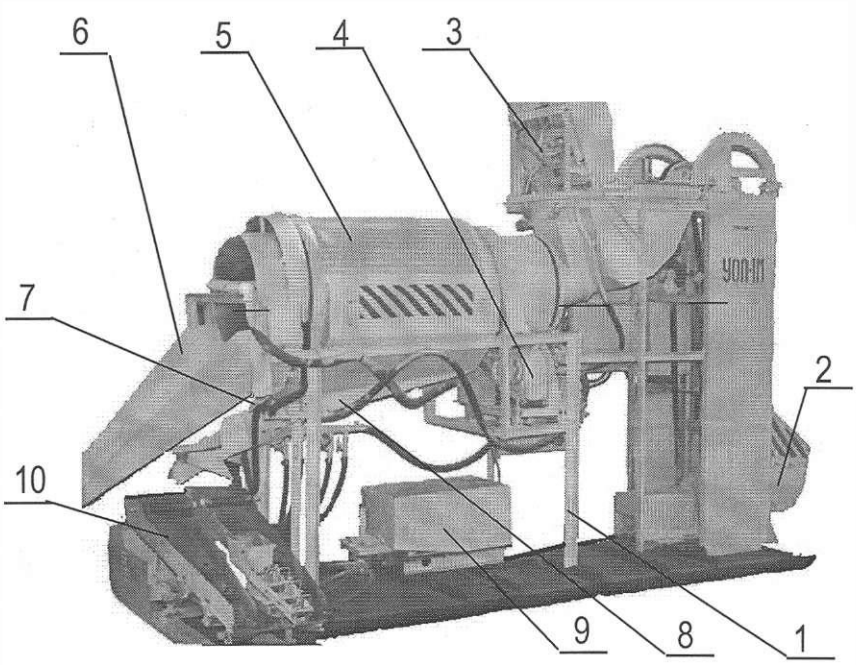
6
5
4
3
7
2
10
9
8
1
УОЛ-1М